Schemat nr 1 – Administracja Uczelni

Załącznik nr 1

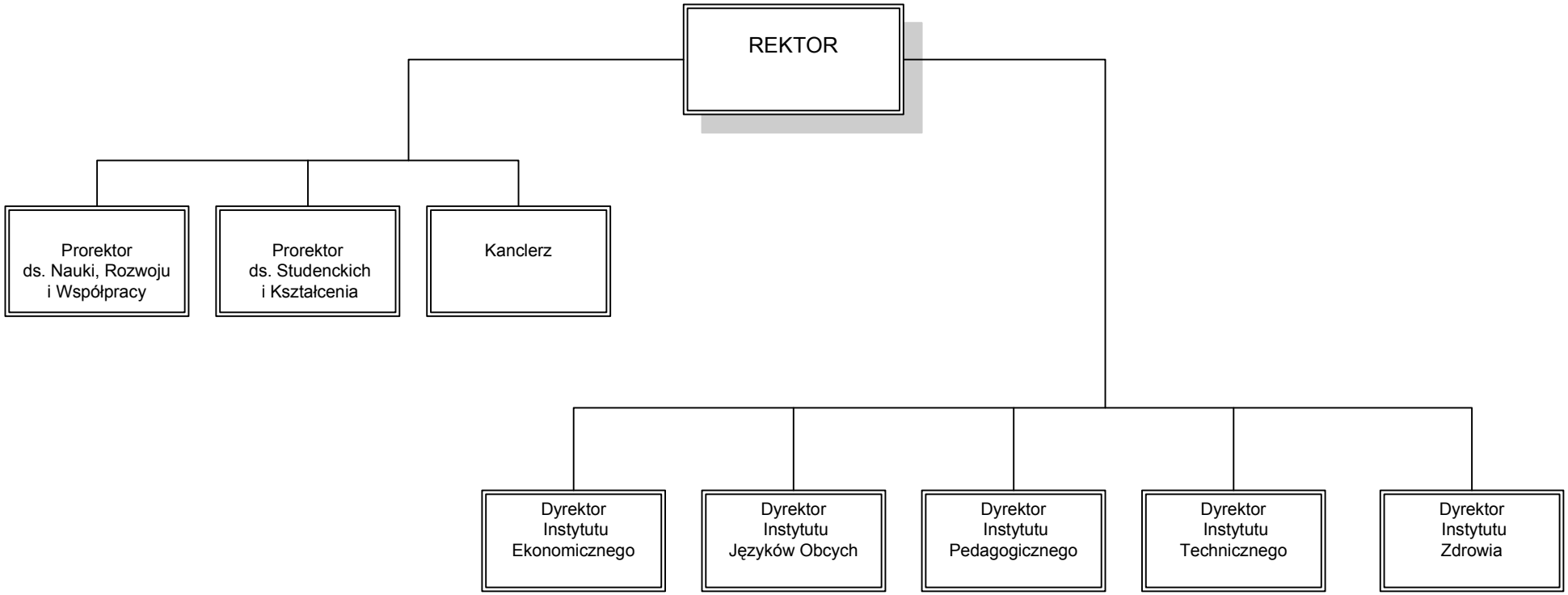

Schemat nr 2 – Pion Rektora

Załącznik nr 2

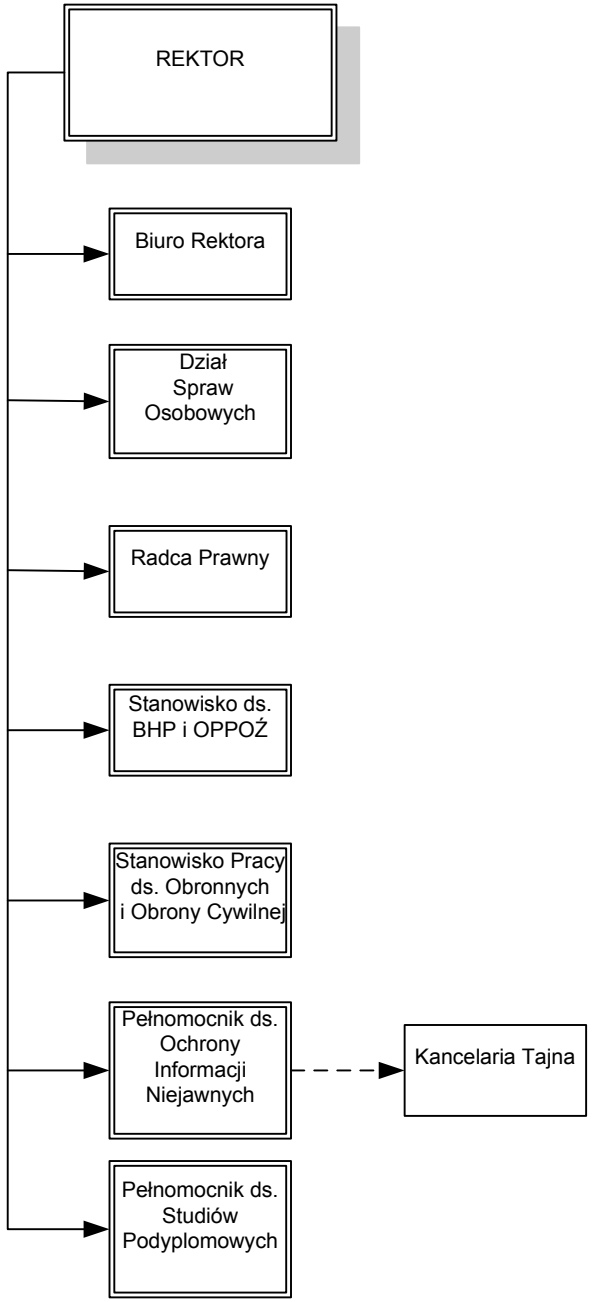

Schemat nr 3 – Pion Prorektorów

Załącznik nr 3

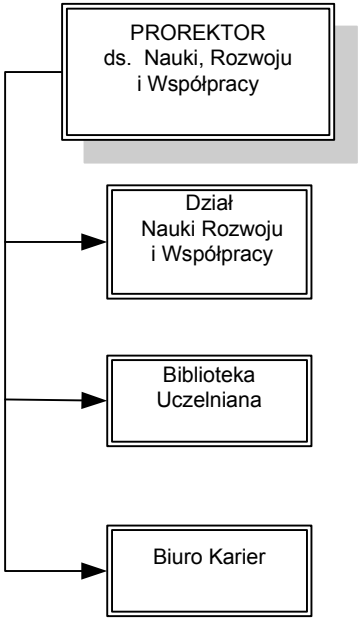

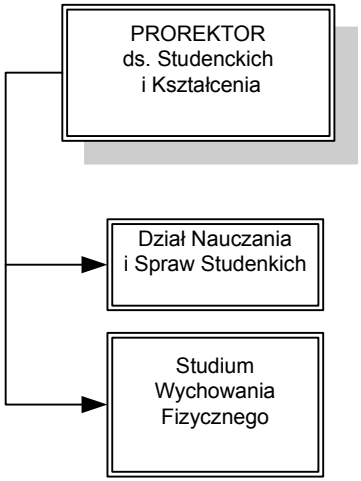

Schemat nr 4 – Pion Kanclerza
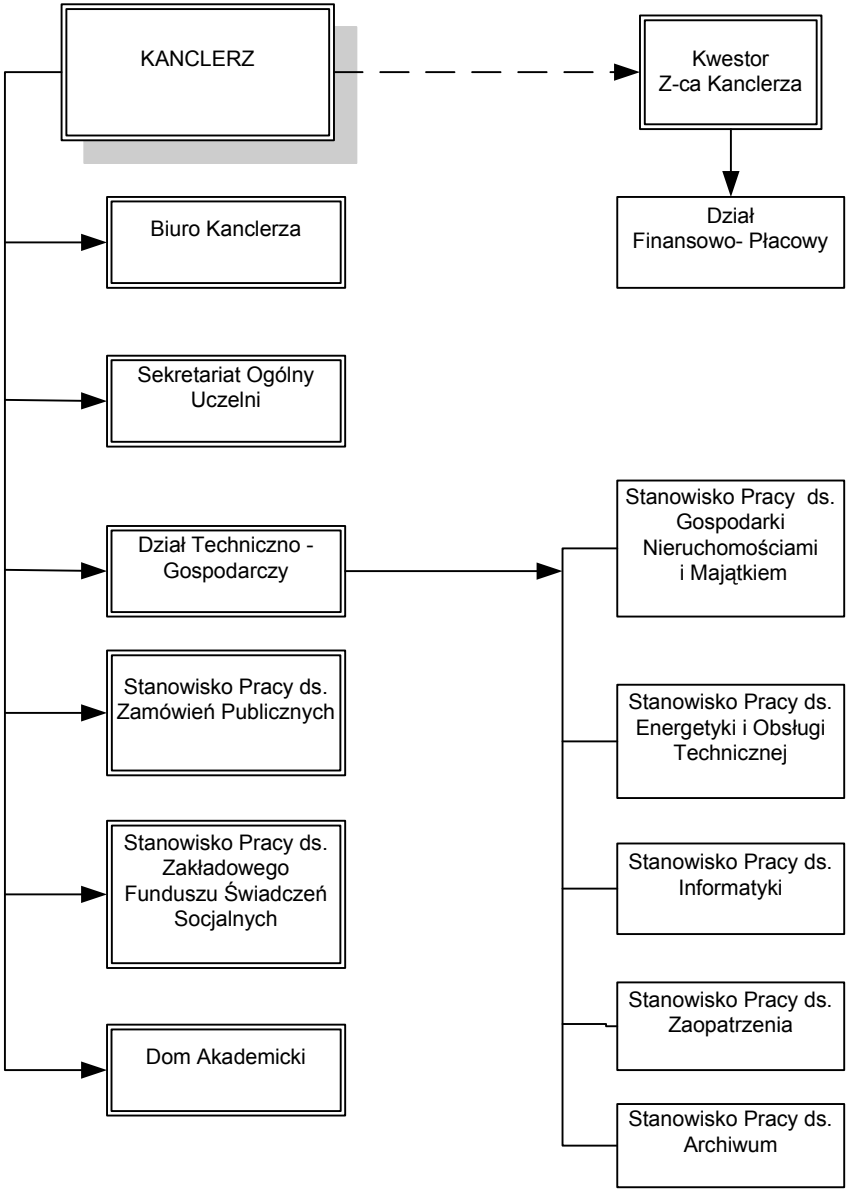
Załącznik nr 4